

PRIO

Więcej szczegółów znajdziesz w naszym katalogu online

Certyfikaty

Byggvarubedömningen

Produkt ten spełnia wymagania szwedzkiego certyfikatu Byggvarubedömningen, który ocenia produkty budowlane pod kątem ich wpływu na środowisko i zdrowie w całym cyklu życia. Wspiera zrównoważone budownictwo, pomagając w odpowiedzialnym wyborze materiałów.

Zgodność z ekoprojektem (ErP)

Spełnia rygorystyczne przepisy UE dotyczące etykietowania energetycznego oraz ekoprojektu dla produktów zrównoważonych (ESPR) i produktów związanych z energią (ErP). Gotowy do spełnienia przyszłych wymagań.

Zielona wentylacja

Nasze autorskie kryteria oceny efektywności środowiskowej pomagają wybrać najbardziej zrównoważone rozwiązania z naszej oferty. Tylko produkty spełniające jasno określone, weryfikowalne minimalne wymagania – obejmujące takie aspekty, jak efektywność energetyczna, jakość powietrza w pomieszczeniach i bezpieczeństwo – mogą otrzymać oznaczenie Green Ventilation™.

Dane techniczne

Dane nominalne		
Napięcie (nominalne)	230	V
Częstotliwość	60;50	Hz
Zasilanie	1~	
Moc pobierana (P1)	528	W
Moc wejściowa kW	0.528	kW
Prąd pobierany	2.32	A
Prędkość obrotowa	2446	rpm
Przepływ powietrza	maks. 3784	m^3/h
Maks. temp. przetłaczanego powietrza	maks. 55	°C
Maks. temp. przetłaczanego powietrza przy regulacji obrotów wentylatora	55	°C

Dane akustyczne		
Poziom ciśn. akust. z odl. 3 m (20m^2 Sabin)	56	dB(A)

Stopień ochrony / Klasyfikacja		
Stopień ochrony, silnik	IP54	
Klasa izolacji	F	

Zgodność danych z ErP		
Zgodność z ErP	ErP 2018	

Wymiary i masa		
Wymiary kanału; Wlot okrągły	315	mm
Wymiary kanału; Wylot okrągły	315	mm
Masa	8.52	kg

Inne		
Rodzaj podłączenia kanałowego	Okrągłe	
Typ silnika	EC	

Charakterystyka

Charakterystyka

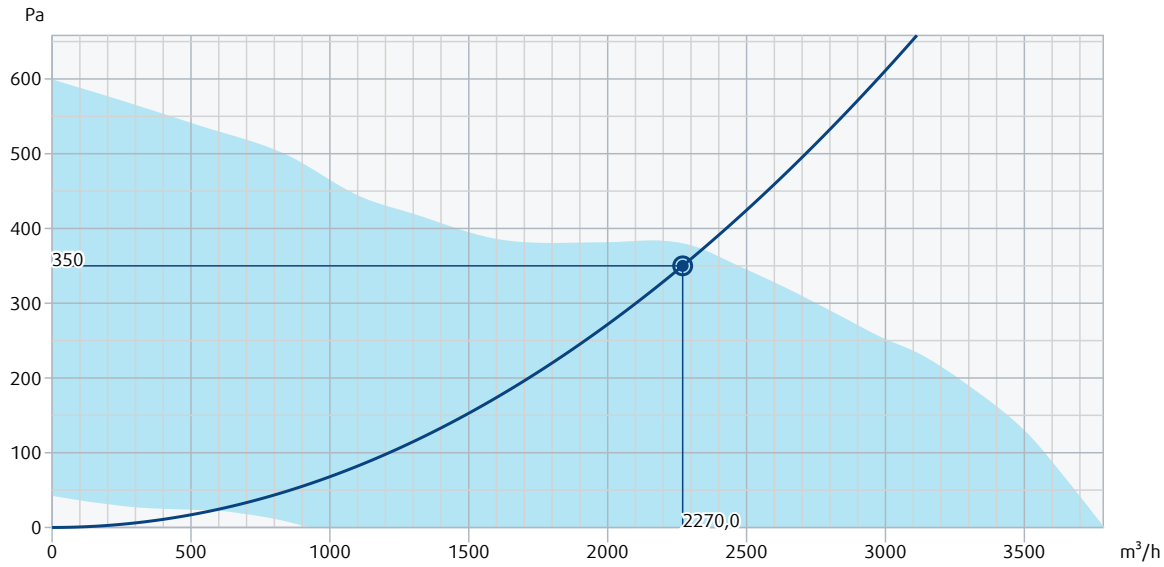

Dane hydrauliczne	
Wymagany przepływ powietrza	2270 m³/h
Wymagane ciśnienie statyczne	350 Pa
Przepływ powietrza w punkcie pracy	2270 m³/h
Ciśnienie statyczne w punkcie pracy	350 Pa
Gęstość powietrza	1,204 kg/m³
Moc	411,9 W
Prędkość obrotowa	2426 rpm
Prąd	1,81 A
SFP	0,653 kW/m³/s
Napięcie sterujące	9,7 V
Napięcie zasilania	230 V

Poziom mocy akustycznej		63	125	250	500	1k	2k	4k	8k	Total
Wlot	dB(A)	50	70	72	76	79	77	70	61	83
Wylot	dB(A)	58	62	73	75	78	75	69	60	82
Otoczenie	dB(A)	15	36	51	58	57	53	50	36	62
Poziom ciśnienia akustycznego z 3m (20m² Sabine)	dB(A)	-	-	-	-	-	-	-	-	55
Poziom ciśnienia akustycznego z 3m w polu swobodnym	dB(A)	-	-	-	-	-	-	-	-	41

Ekoprojekt

Produkt		
Nazwa dostawcy	Systemair	
Nazwa produktu	prio 315 EC	

Ecodesign 327		
Producent	Systemair Sweden AB, Industrivägen 3, Skinnskatteberg, Sweden	
Typ	prio 315 EC	
Rok produkcji	Patrz tabliczka znamionowa wentylatora	
Przepływ powietrza	2272	m^3/h
Kategoria sprawności	całkowity	
Stopień sprawności N	70.8	
Docelowy stopień sprawności N	58	
Prędkość obrotowa (rpm) n	2501	rpm
Całkowity spadek ciśnienia	418	Pa
Pobór mocy Ped	441	W
Sprawność całkowita	62.3	%
Docelowa sprawność całkowita	49.4	%
Napęd o zmiennej prędkości	Tak	
Akcesoria dodatkowe	Składniki używane do obliczania efektywności energetycznej, które nie są widoczne z kategorii pomiarowej są wyszczególnione w deklaracji zgodności CE.	
Konserwacja	Informacje o instalacji, obsługi i utrzymaniu podano w instrukcji obsługi.	
Recykling / wywóz	Informacje o recyklingu i utylizacji podano w instrukcji obsługi.	

Wymiary

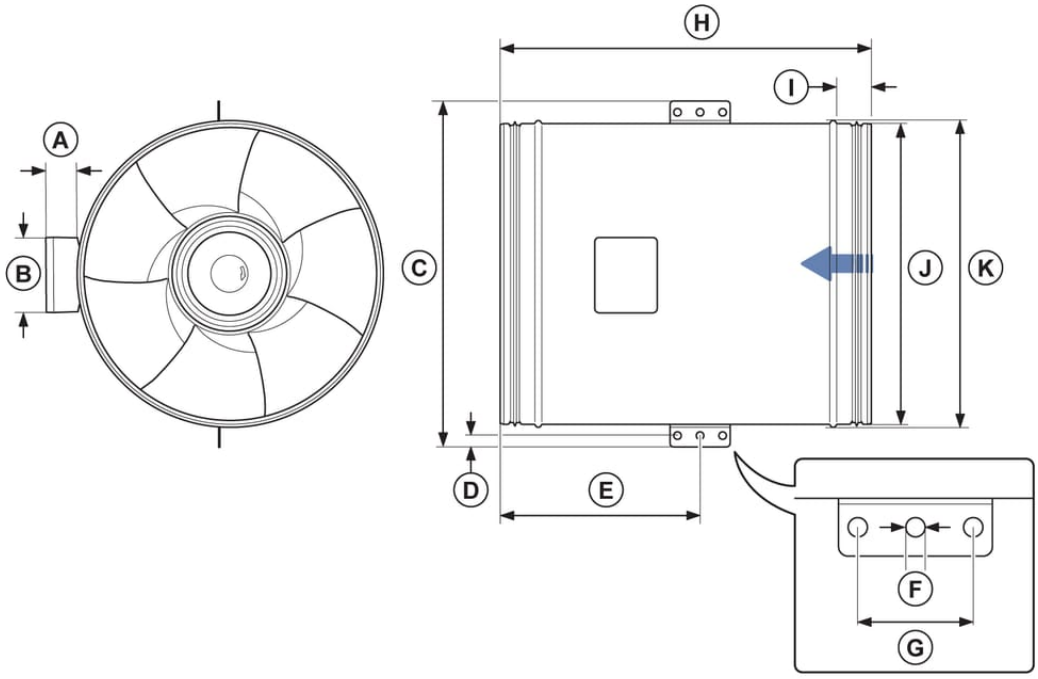

A	B	C	D	E	ØF	G	H	I	ØJ	ØK
45	100	375	15	205	10	60	407	45	314	322

Schemat połączeń

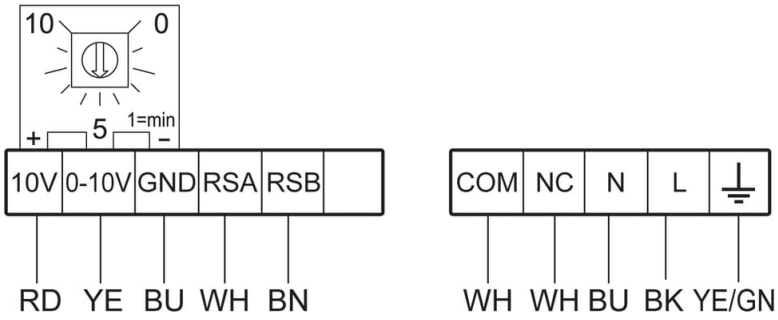

RD	**Czerwony**
YE	Żółty
BU	Niebieski
WH	Biały
GN	Zielony
BN	Brązowy
BK	Czarny

Accessories

- CB 315-12,0 400V/3 (5387)
- CB 315-6,0 400V/2 (5374)
- CO2RT-R-D (6993)
- DMD-C (15793)
- EC-Basic-H (24807)
- EC-Basic-U (24806)
- FFR 315 (1779)
- FK 315 (1613)
- HR1 higrostat pomieszczeniowy (215150)
- LDC 315-900 (5197)
- MTP 20, 0-10V (310220)
- Przetwornik ciśnienia PCA 1000 (76739)
- REV-3POL/03-7,5kW B/G (264804)
- RT 0-30 (5151)
- Safety switch 2-pole grey (210679)
- VBC 315-2 (5461)
- VBF 315 (1734)
- CB 315-3,0 230V/1 (5386)
- CB 315-9,0 400V/3 (5375)
- CWK 315-3-2,5 (30025)
- EC-Basic-CO2/T (24808)
- EC-Basic-T (24805)
- EC-Selektor (9908)
- FGR 315 (1818)
- HR-S (286251)
- IR-24-P (6995)
- MTP 10 (32731)
- MTV-1/010 (30650)
- REV-3POL/03 ON/OFF (33978)
- RSK 315 (5604)
- S-5EC-2 (449084)
- SG 315 (5611)
- VBC 315-3 (9844)
- VKK 315 (1628)

Dokumentacja

- Commissioning Report
- COMMISSIONING_RECORD_FANS__EN_002.PDF
- INSTALLATION__OPERATION_AND_MAINTENANCE_INSTRUCTION_K__KV__PRIO_PL_002.PDF
- MODBUS LITE V5.01 parameter specification.pdf